NELJAHARULINE RINGRISTMIK

Ristmik:	Rukki tee - Põllukivi tee ristmik	Kuupäev:	29.01.2025
Analüüsi teostas:	K. Muru	Analüüsitav periood:	2046 hommik
Projekti nr.:	P25001	Linn:	Rae vald, Kurna küla

Voogude jagunemine (a/h)

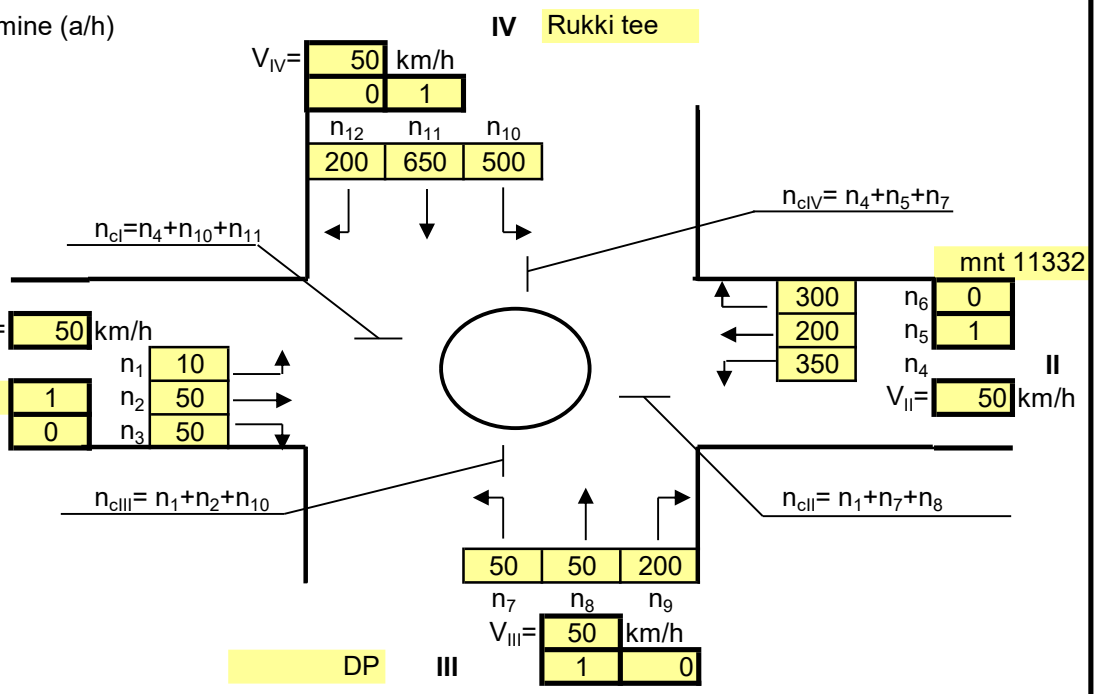

Voogude jagunemine												
Suund nr.	1	2	3	4	5	6	7	8	9	10	11	12
Liiklussagedus a/h	10	50	50	350	200	300	50	50	200	500	650	200
Taandatud sagedus(sa/h)	10	50	50	350	200	300	50	50	200	500	650	200

HARU I				Radu ringil	1
Segav voog (voog ringil)	$n_{cI}=n_4+n_{10}+n_{11}=$	1500	a/h		
Kriitiline tühik T_c	$T_c=$	4,0	s		
Läbilaskvus	$C_{prI}=C_{mrI}=$	289	sa/h		
Liiklussagedus harul	$m_I=m_1+m_2+m_3=$	110	sa/h		
Sagedus haru ühel rajal	$m_{rI}=m_I/k_I=$	110	sa/h		

HARU II				Radu ringil	1
Segav voog(voog ringil)	$n_{cII}=n_1+n_7+n_8=$	110	a/h		
Kriitiline tühik T_c	$T_c=$	4,0	s		
Läbilaskvus	$C_{prII}=C_{mrII}=$	1239	sa/h		
Liiklussagedus harul	$m_{II}=m_4+m_5+m_6=$	850	sa/h		
Sagedus haru ühel rajal	$m_{rII}=m_{II}/k_{II}=$	850	sa/h		

HARU III				Radu ringil	1
Segav voog(voog ringil)	$n_{cIII}=n_1+n_2+n_{10}=$	560	a/h		
Kriitiline tühik T_c	$T_c=$	4,0	s		
Läbilaskvus	$C_{prIII}=C_{mrIII}=$	872	sa/h		
Liiklussagedus harul	$m_{III}=m_7+m_8+m_9=$	300	sa/h		
Sagedus haru ühel rajal	$m_{rIII}=m_{III}/k_{III}=$	300	sa/h		

HARU IV				Radu ringil	1
Segav voog(voog ringil)	$n_{cIV}=n_4+n_5+n_7=$	600	a/h		
Kriitiline tühik T_c	$T_c=$	4,0	s		
Läbilaskvus	$C_{prIV}=C_{mrIV}=$	844	sa/h		
Liiklussagedus harul	$m_{IV}=m_{10}+m_{11}+m_{12}=$	1350	sa/h		
Sagedus haru ühel rajal	$m_{rIV}=m_{IV}/k_{IV}=$	1350	sa/h		

NELJAHARULINE RINGRISTMIK

Läbilaskvuse kasutustaseme arvutus

$$z_j = m_j / Cmj$$

	Segav voog ringil	Liiklus-sagedus harul	Haru läbilaskvuse kasutustase	Haru läbilaskvus	Haru kogu läbilask-vus (sõltuvalt haru sõiduradade arvust)	Teenindustase
HARU NR.	n_{cj} (a/h)	m_j (sa/h)	z_j	C_{mrj} (sa/h)	$C_{mj}=C_{mrj}*k_j$ (sa/h)	TT
I	1500	110	0,38	289	289	A
II	110	850	0,69	1239	1239	A
III	560	300	0,34	872	872	A
IV	600	1350	1,60	844	844	EI TÖÖTA
Kokku	2770	2610	1,60	3244	3244	EI TÖÖTA

Ristmiku suurim läbilaskvus:

SUM C_m = SUM m_j/z_{max} = 1632 sa/h